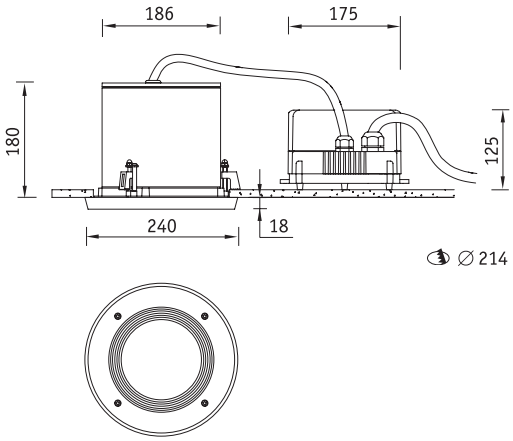

Установка

Встраиваются в подвесные потолки.

Конструкция

Корпус из литого под давлением алюминия, покрытый порошковой краской. Пускорегулирующая аппаратура помещена в выносном боксе. Масса выносного бокса — 2,8/3,2 кг. Возможно обслуживание светильника сверху.

Оптическая часть

Зеркальный отражатель из анодированного алюминия. Защитное прозрачное темперированное стекло. Ширина КСС по половинному уровню 26° или 60°.

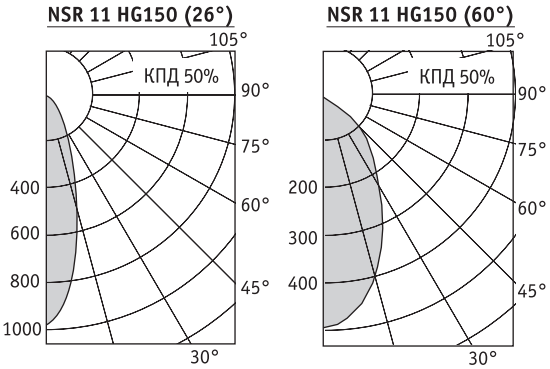

26°

60°

металлогалогенная лампа типа ДРИ (цоколь G12) — HG

Артикул	Угол рассеивания	Мощность, Вт	Цоколь	Масса, кг	Цвет корпуса	Код светильника	cos φ
NSR 11 HG70	26°	1x70	G12	5,8	Серебристый	**1425000030**	⩾ 0,85
NSR 11 HG150	26°	1x150	G12	6,3	Серебристый	**1997004660**	⩾ 0,85
NSR 11 HG70	60°	1x70	G12	5,8	Серебристый	**1425000040**	⩾ 0,85
NSR 11 HG150	60°	1x150	G12	6,3	Серебристый	**1425000020**	⩾ 0,85